MINN KOTA®

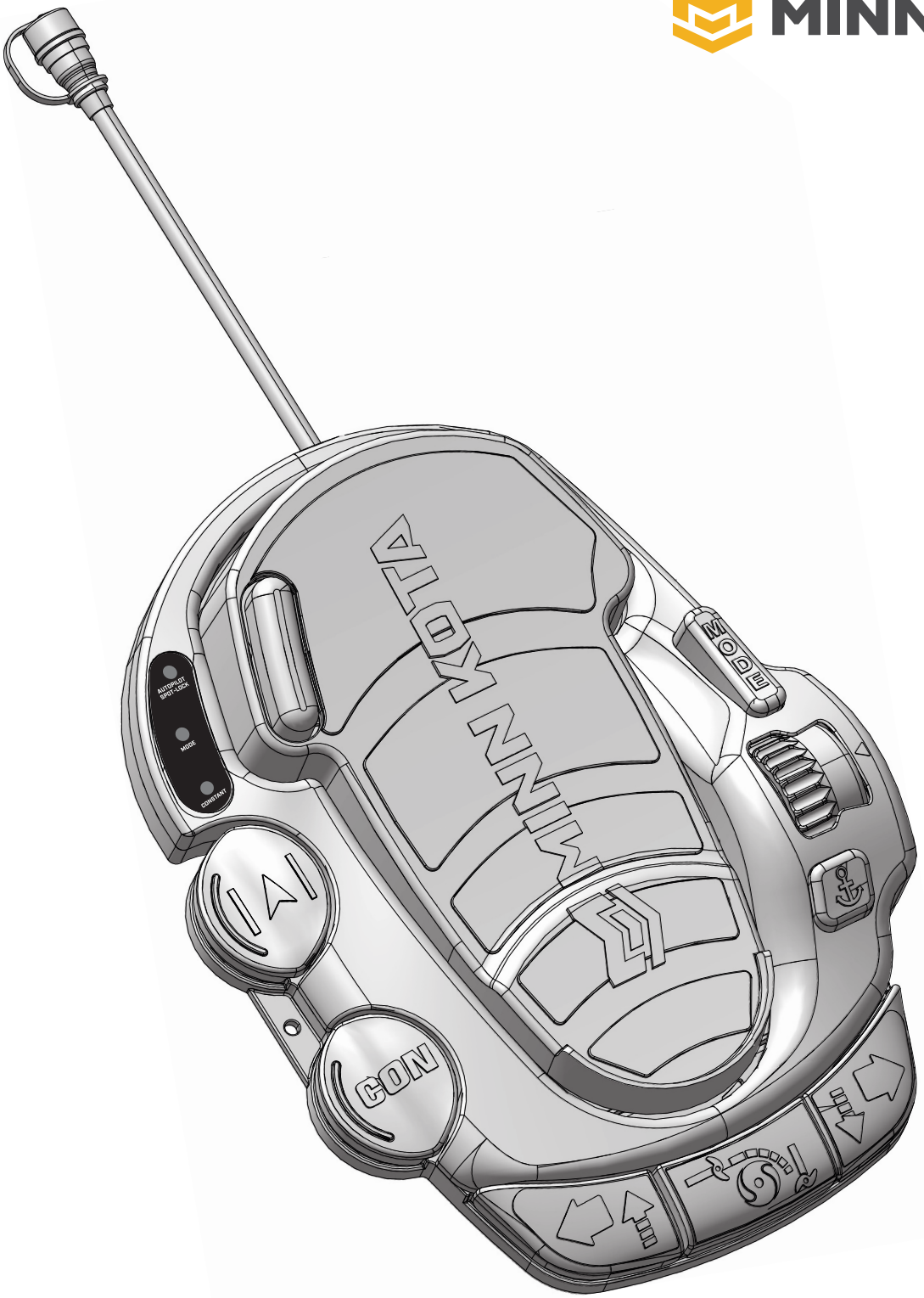

PÉDALE CÂBLÉE

POUR ULTERRA® ET RIPTIDE® ULTERRA

Manuel du propriétaire

Compatible avec les moteurs Ulterra et Riptide Ulterra

CONSIGNES DE SÉCURITÉ

⚠ AVERTISSEMENT

Vous seul êtes responsable de la navigation sécuritaire et prudente sur votre bateau. Nous avons conçu votre pédale pour qu'elle soit un outil précis et fiable qui vous permettra d'améliorer l'utilisation de votre bateau et d'accroître votre capacité de pêcher des poissons. Ce produit ne vous exonère pas de la responsabilité de naviguer en toute sécurité avec votre bateau. Vous devez éviter les dangers liés à la navigation et toujours exercer une veille permanente afin de pouvoir réagir au fur et à mesure que les situations se présentent. Vous devez toujours être prêt à reprendre le contrôle manuel de votre bateau. Apprenez à utiliser votre pédale dans une zone exempte de dangers et d'obstacles.

⚠ ATTENTION

Pour des raisons de sécurité, débranchez le moteur de la ou des batteries lorsque le moteur n'est pas utilisé ou pendant la charge. Si le contrôle du moteur est laissé en marche et que la pédale est actionnée par inadvertance alors que la rotation de l'hélice est bloquée, cela peut endommager sérieusement le moteur.

⚠ AVERTISSEMENT

Pour éviter les blessures, utilisez de bonnes pratiques ergonomiques lorsque vous utilisez la pédale.

©2023 Johnson Outdoors Marine Electronics, Inc.

INSTALLATION

INSTALLATION DE LA PÉDALE ULTERRA ET RIPTIDE ULTERRA

La nouvelle pédale à cordon de raccord est livrée avec tout ce dont vous avez besoin pour l'installer sur le moteur de pêche à la traîne. Ces instructions montrent comment installer la pédale à cordon de raccord sur un Ulterra ou un Riptide Ulterra. Veuillez passer en revue la liste des pièces et les considérations de montage pour l'installation avant de commencer. Pour obtenir du soutien supplémentaire sur les produits, veuillez visiter minnkota.johnsonoutdoors.com.

LISTE DE PIÈCES D'INSTALLATION ❯

Article/ Assemblage	Nº de Pièce	Description	Qté.
A	2994743A	FT PEDAL ASM ULTERRA 1.5 ACC.	1
B	2994859	BAG, ASY-TERROVA/V2, RUB BUMPERS	1
2	2325110	PAD,FOOT PEDAL PD	5
▲	2207117	INSTRC.SHEET,ULT. FT.PED. ACC.	1

▲ *Non affiché sur le schéma des pièces.*

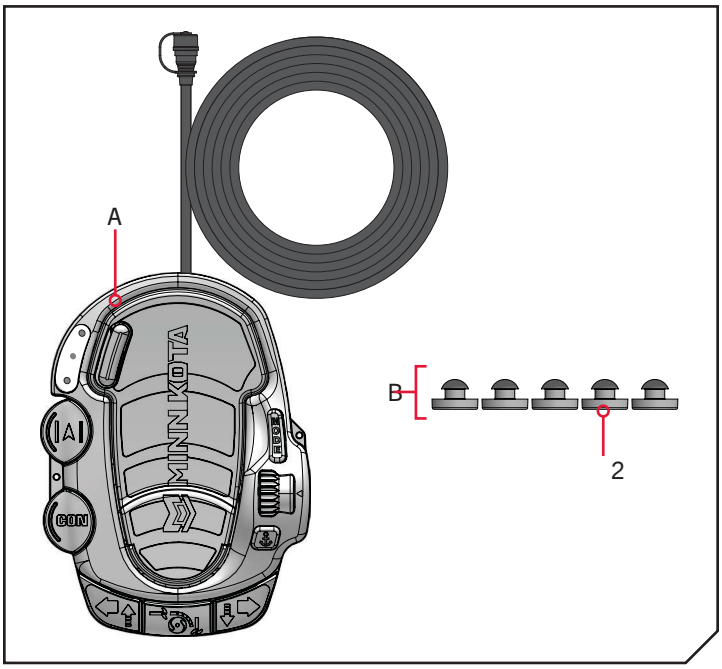

FACTEURS DE MONTAGE ❯

Lorsque vous placez la pédale sur le bateau, sélectionnez un emplacement approprié pour le fonctionnement du moteur de pêche à la traîne et qui n'entravera pas l'utilisation du bateau. Placez la pédale dans un puits de pédale sur le bateau, le cas échéant, ou à tout endroit où elle sera à l'abri de l'eau et des débris.

©2023 Johnson Outdoors Marine Electronics, Inc.

› Installation de la pédale

1

ARTICLE(S) REQUIS  **#A x 1**  **#2 x 4**

a. Prenez la pédale (assemblage A) et retournez-la. Placez un coussinet de pédale (article nº 2) dans chacun des emplacements de coussinet.

AVIS : L'ajout des coussinets de pédale est facultatif. Les coussinets sont recommandés lors de l'utilisation de la pédale sur des surfaces n'étant pas couvertes de tapis.

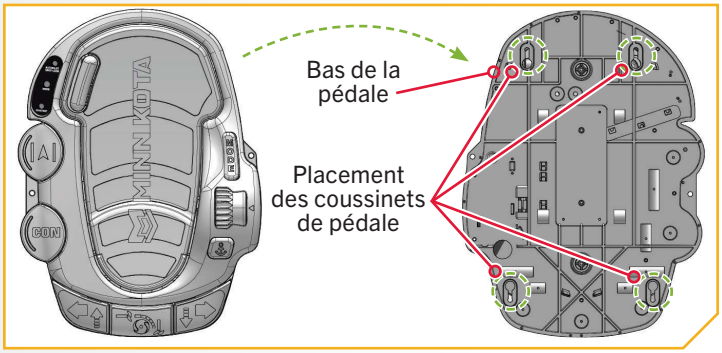

2

b. Localisez le cordon d'alimentation de la pédale qui sort du support sur le moteur de pêche à la traîne à côté des câbles d'alimentation. Dévissez le capuchon de la fiche à l'extrémité du cordon d'alimentation de la pédale.

c. Repérez la fiche à quatre cosses de la pédale et dévissez le capuchon.

d. Enlignez la fiche à quatre cosses de la pédale et la fiche du moteur de pêche à la traîne. Poussez fermement les fiches l'une contre l'autre. Sécurisez la connexion en tournant le collet sur le cordon d'alimentation de la pédale dans le sens horaire.

AVIS : Les connecteurs sont codés pour empêcher une installation en sens inverse.

AVIS : Lorsque le cordon d'alimentation de la pédale n'est pas utilisé, assurez-vous que la coiffe est en place et fixée fermement.

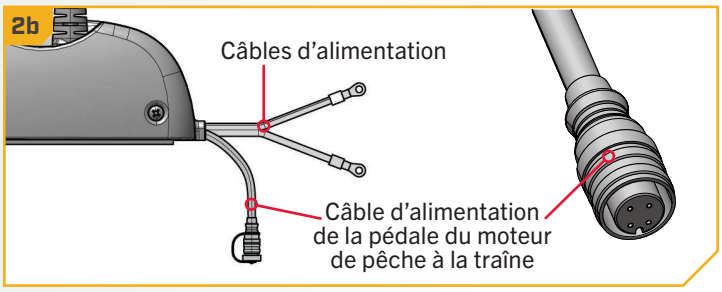

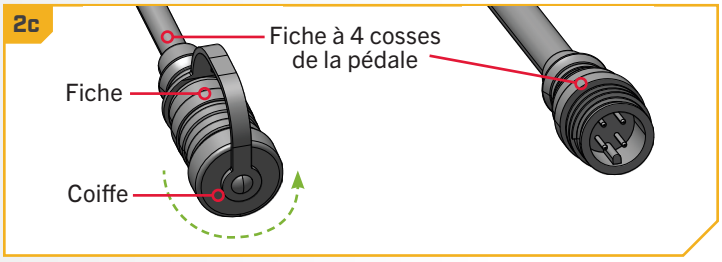

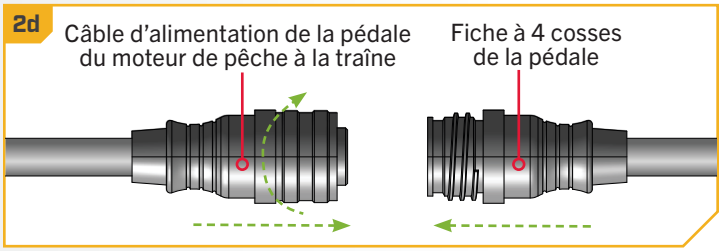

©2023 Johnson Outdoors Marine Electronics, Inc.

UTILISATION DE LA PÉDALE

CONTRÔLE DE LA VITESSE ET DE LA DIRECTION AVEC LA PÉDALE

La pédale est utilisée pour faire fonctionner le moteur de pêche à la traîne Ulterra ou Riptide Ulterra. Les commandes de la pédale sont faciles à utiliser par le pied ou la main. Le moteur peut également être commandé à l'aide d'une télécommande sans fil Minn Kota ou de n'importe quelle télécommande compatible à Minn Kota. Reportez-vous au manuel de télécommande associé pour obtenir des instructions. Pour en savoir plus sur les accessoires compatibles à Ulterra ou Riptide Ulterra, visitez minnkota.johnsonoutdoors.com.

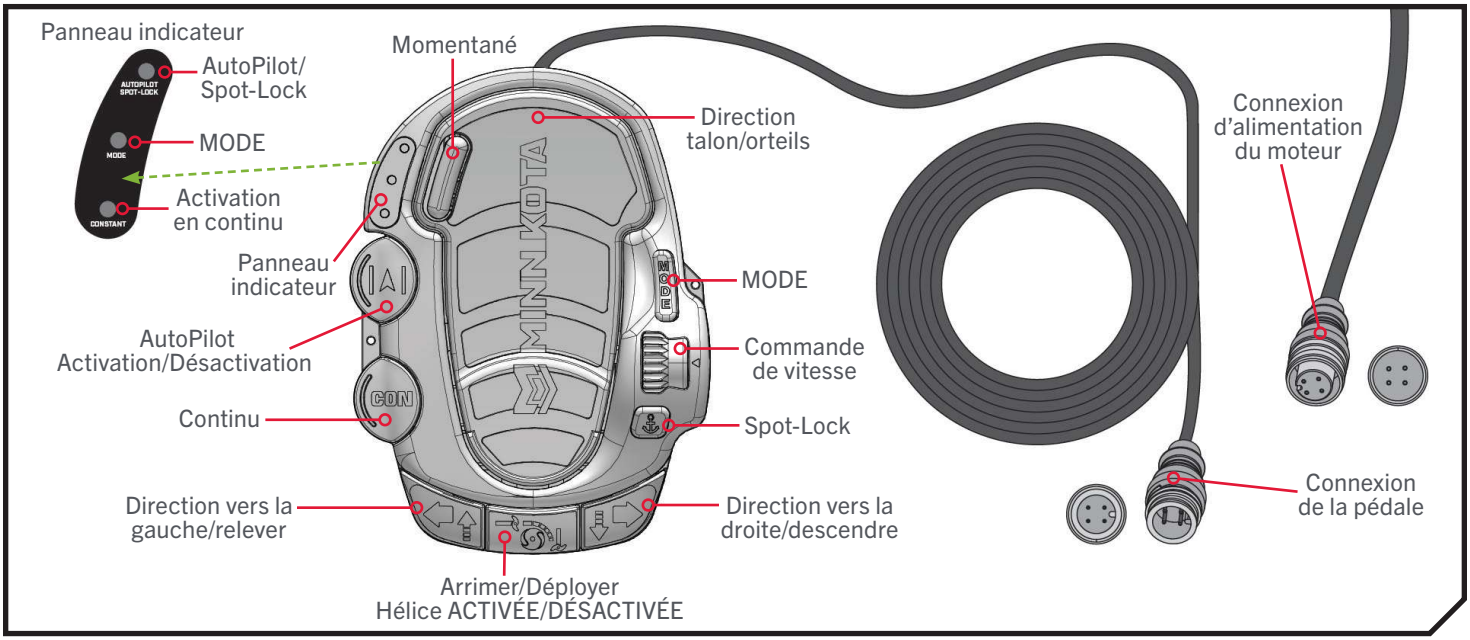

MODES

La pédale possède deux modes de fonctionnement : Mode normal et mode Ulterra. Pour alterner entre les modes, appuyez sur le bouton MODE sur le côté droit de la pédale, juste au-dessus du bouton de commande de vitesse. La DEL de MODE sur le panneau indicateur s'allume en ambre lorsque le mode Ulterra est activé. Passer d'un mode à l'autre modifie les fonctions des trois boutons au bas de la pédale. Ces boutons comprennent :

Emplacement du bouton	Mode normal	Mode Ulterra
Gauche	Tourner à gauche	Augmentation de la compensation
Centre	Hélice ACTIVÉE/DÉSACTIVÉE	Arrimer/Déployer
Droite	Tourner à droite	Diminution de la compensation

⚠ AVERTISSEMENT

Pour éviter les blessures, utilisez de bonnes pratiques ergonomiques lorsque vous utilisez la pédale.

Mode Normal

En mode Normal, les boutons situés au bas de la pédale permettent de tourner à gauche, de tourner à droite et de mettre l'hélice en marche ou l'arrêter. Le voyant ambre de MODE sur le panneau indicateur ne s'allume pas en mode normal.

Mode Ulterra

En mode Ulterra, les boutons situés au bas de la pédale permettent de compenser la position du moteur vers le haut ou le bas, et d'arrimer/déployer l'unité inférieure. Le voyant ambre de MODE sur le panneau indicateur s'allumera en Mode Ulterra.

©2023 Johnson Outdoors Marine Electronics, Inc.

⚠ AVERTISSEMENT

Vous êtes responsable de la conduite sécuritaire et prudente de votre bateau. Nous avons conçu la pédale pour qu'elle soit un outil précis et fiable qui améliorera le fonctionnement du bateau et votre capacité à attraper les poissons. Ce produit ne vous dégage pas de la responsabilité de l'utilisation sécuritaire de votre bateau. Vous devez éviter les dangers de la navigation et toujours maintenir une surveillance permanente afin de pouvoir réagir aux situations au fur et à mesure qu'elles se présentent. Vous devez toujours être prêt à reprendre le contrôle manuel de votre bateau. Apprenez à utiliser la pédale et le moteur de pêche à la traîne dans un endroit exempt de dangers et d'obstacles.

FONCTIONNEMENT DE LA PÉDALE

Vitesse du moteur

Le bouton de commande de vitesse est situé entre les boutons MODE et Spot-Lock sur le côté droit de la pédale. Tournez le bouton de commande de vitesse vers l'avant pour augmenter la vitesse et vers l'arrière pour la diminuer. Le bouton de commande de vitesse peut être réglé entre 0 et 10. La vitesse peut être réglée en mode normal et en mode Ulterra. La vitesse peut également être ajustée à l'aide d'une télécommande.

Direction talon/orteils

Poussez l'extrémité de la pédale correspondant aux orteils vers le bas pour tourner à droite et poussez l'extrémité de la pédale correspondant au talon vers le bas pour tourner à gauche. La position et la direction de la tête de contrôle correspondent directement à la position du moteur. Utilisez la pédale pour contrôler le cap pendant le fonctionnement manuel. Le cap du moteur peut également être contrôlé à l'aide d'une télécommande. Les fonctions de cap correspondant au talon/aux orteil fonctionnent de la même façon en mode normal et en mode Ulterra. Le cap du moteur peut également être contrôlé à l'aide d'une télécommande.

⚠ ATTENTION

Le système de direction est conçu pour tourner le moteur sur 360 degrés. Veillez à ne pas trop enrouler le cordon autour de l'arbre du moteur de pêche à la traîne.

Tourner à droite/Tourner à gauche

Les boutons Tourner à droite ⇨ et Tourner à gauche ⇦ se trouvent au bas de la pédale. Ils permettent de diriger le moteur vers la droite et la gauche lorsque la pédale fonctionne en mode Normal. Le voyant ambre de MODE ● MODE sur le panneau indicateur ne s'allume pas en mode normal. Maintenir les boutons Tourner à droite ou Tourner à gauche enfoncés continuera à diriger le moteur vers la gauche ou la droite. De petits changements de direction de moins d'un degré peuvent être effectués en touchant rapidement les boutons Tourner à droite et Tourner à gauche. La position de la tête de direction correspond directement à la position du moteur. Le cap du moteur peut également être contrôlé à l'aide d'une télécommande.

Descendre/Relever

Les boutons Descendre ⇩ et Relever ⇧ se trouvent au bas de la pédale. Ils permettent d'ajuster la hauteur du moteur vers le haut et le bas lorsque la pédale est en mode Ulterra. Le voyant ambre de MODE ● MODE sur le panneau indicateur s'allumera en Mode Ulterra. Le bouton Descendre abaisse le moteur et le bouton Relever relève le moteur.

⚠ AVERTISSEMENT

Lorsque vous compensez le moteur, gardez vos doigts loin des charnières, des points de pivot et des pièces mobiles. Lorsque vous arrimez et déployez le moteur, assurez-vous qu'il ne touche pas le bateau, la remorque ou toute autre obstruction.

©2023 Johnson Outdoors Marine Electronics, Inc.

Hélice ACTIVÉE/DÉSACTIVÉE

Le bouton Hélice activée/désactivée est situé au bas de la pédale. Il fonctionne pour allumer et éteindre momentanément l'hélice lorsque la pédale fonctionne en Mode Normal. Le voyant ambre de MODE sur le panneau indicateur ne s'allume pas en Mode Normal. L'hélice s'enclenchera lorsque la pression est appliquée sur le bouton et s'éteindra lorsque la pression sera retirée. Le bouton de l'hélice ne modifie pas le comportement de l'hélice lorsque le bouton Continu est engagé.

Arrimer/Déployer

⚠ AVERTISSEMENT

Lors de l'arrimage ou du déploiement du moteur, garder les doigts à l'écart de toutes les charnières, de tous les points de pivotement et de toutes les pièces mobiles. Lors de l'arrimage et du déploiement du moteur, assurez-vous qu'il ne touche pas le bateau, la remorque ou tout autre obstacle.

Le bouton Arrimer/déployer est situé au bas de la pédale. Il fonctionne pour arrimer et déployer le moteur lorsque la pédale fonctionne en mode Ulterra. Le voyant ambre de MODE sur le panneau indicateur s'allumera en Mode Ulterra. Lorsque le moteur est déployé, appuyez sur le bouton Arrimer/déployer pour l'arrimer. Lorsque le moteur est arrimé, appuyez deux fois sur le bouton Arrimer/déployer pour déployer. Lors de l'arrimage et du déploiement du moteur, la fonction opérationnelle de la pédale ou de la télécommande appariée est automatiquement désactivée. L'hélice est également désactivée lorsque le moteur est arrimé ou déployé.

⚠ AVERTISSEMENT

Lors du transport du moteur, il est important de toujours le ranger et de s'assurer qu'il est bien fixé en place. Un rangement sécurisé maintient le moteur en place pendant le transport lorsqu'il est soumis à des niveaux élevés de chocs et de vibrations. Le défaut d'arrimer le moteur peut entraîner des blessures ou des dommages à l'appareil.

Continu

AVIS : Le moteur ne corrigera pas automatiquement sa trajectoire lorsqu'il rencontre un obstacle.

Le bouton Continu CON est situé sur le côté gauche de la pédale, sous le bouton AutoPilot. Il fait basculer le moteur entre le fonctionnement du moteur sur Continu et le fonctionnement du moteur sur Momentané. La DEL verte CONSTANT sur le panneau indicateur s'allume lorsque le moteur est en fonctionnement continu. En fonctionnement Continu du moteur, l'hélice fonctionnera continuellement à la vitesse définie par le bouton de commande de vitesse ou la télécommande, peu importe si la force est appliquée au bouton momentané ou au bouton Hélice activée/désactivée.

Momentané

En fonctionnement Momentané du moteur, l'hélice ne fonctionnera que lorsqu'une force est appliquée vers le bas sur le bouton momentané. Le bouton Momentané se trouve à l'extrémité de la pédale correspondant aux orteils Appliquer une force vers le bas sur le bouton Momentané, permet d'activer l'hélice. Le moteur fonctionnera ensuite à la vitesse définie par le bouton de commande de vitesse ou une télécommande appariée. Si la pression sur le bouton Momentané est enlevée, l'hélice s'arrête. Aucun voyant n'est associé au bouton Momentané. Le bouton Momentané fonctionne de la même façon que le bouton Hélice activée/désactivée, mais fonctionne en mode Normal et en mode Ulterra.

⚠ ATTENTION

Si l'hélice rencontre un obstacle pendant le fonctionnement continu ou momentané du moteur, alors que l'hélice est en marche, l'augmentation du courant électrique généré par l'obstacle signalera au moteur de diminuer la puissance de l'hélice afin d'éviter les dommages. Si la surcharge de courant est détectée pendant plus de 20 secondes, l'hélice sera désactivée pour éviter d'endommager le moteur. Dans ce cas, l'opérateur peut remettre l'hélice en marche après avoir dégagé l'obstacle.

©2023 Johnson Outdoors Marine Electronics, Inc.

AutoPilot

Le bouton AutoPilot | A | est situé sur le côté gauche de la pédale, sous le panneau indicateur. Appuyer sur le bouton AutoPilot active et désactive le pilote automatique. La DEL de l'AUTOPILOT AUTOPILOT SPOT-LOCK sur le panneau indicateur s'allume en rouge lorsque AutoPilot est engagé. AutoPilot peut être utilisé en mode normal et en mode Ulterra. Lorsque AutoPilot est lancé à partir de la pédale, le mode AutoPilot par défaut est déterminé par la télécommande appariée. AutoPilot peut également être engagé et désengagé à l'aide de la télécommande. Pour des directives plus précises sur l'utilisation du pilote automatique, consultez votre manuel du propriétaire à distance.

Spot-Lock

Le bouton Spot-Lock ⚓ est situé sur le côté inférieur droit de la pédale et est étiqueté avec le symbole d'une ancre. Lorsque le bouton Spot-Lock est enfoncé, l'emplacement du moteur est enregistré à un emplacement Spot-Lock temporaire. Pour activer le Spot-Lock, appuyez sur le bouton Spot-Lock. Pour vous désengager, appuyez de nouveau sur le bouton Spot-Lock. La DEL de SPOT-LOCK AUTOPILOT SPOT-LOCK sur le panneau indicateur s'allume en bleu lorsque Spot-Lock est engagé. Spot-Lock peut être activé en modes Normal et Ulterra, et le passage d'un mode à l'autre n'annule pas Spot-Lock. Spot-Lock peut également être contrôlé à l'aide d'une télécommande.

Lors de l'activation du Spot-Lock, une tonalité est émise de la tête de contrôle. Lors du retrait du Spot-Lock avec le bouton Spot-Lock, aucune tonalité ne sera émise. La direction du moteur à l'aide de la pédale ou le réglage de la vitesse à l'aide du bouton de commande de vitesse annulera le Spot-Lock et une tonalité composée de plusieurs bips courts est émise de la tête de contrôle.

AVIS : En mode audio par défaut, une tonalité est émise de la tête de contrôle lorsque Spot-Lock ou AutoPilot est activé. Si le mode audio est modifié, aucune tonalité ne sera émise lors de l'activation du Spot-Lock ou d'AutoPilot. Pour en savoir plus sur les modes audio, consultez le manuel du propriétaire de la télécommande appariée en ligne à l'adresse minnkota.johnsonoutdoors.com.

AVIS : Les boutons Spot-Lock et AutoPilot ne fonctionnent que sur les moteurs de pêche à la traîne déjà installés avec ces fonctions. Si la pédale est utilisée sur un moteur sans ces fonctions, les boutons Spot-Lock et AutoPilot ne fonctionneront pas.

ARRIMER, DÉPLOYER ET COMPENSATION ›

ARRIMAGE ET DÉPLOIEMENT DU MOTEUR AVEC LA PÉDALE

Exécutez les procédures suivantes lorsque vous désirez arrimer et déployer le moteur. Si le moteur cale lors de la tentative d'arrimage, il se peut qu'il y ait erreur. Vérifiez s'il y a obstructions ou batteries de moteur faibles. Si les batteries sont trop faibles pour arrimer le moteur, réinitialisez l'alimentation, déployez le moteur, compensez l'unité inférieure à son réglage le plus élevé et coupez l'alimentation jusqu'à ce que les batteries puissent être rechargées. Lorsque les batteries sont rechargées, tentez à nouveau d'arrimer le moteur.

1

a. Localisez le panneau indicateur à l'extrémité du support sur le moteur de pêche à la traîne. Assurez-vous que le moteur de pêche à la traîne est sous tension. Lorsque le moteur est allumé (ON), le voyant DEL de Système prêt SYSTEM READY s'allume en vert.

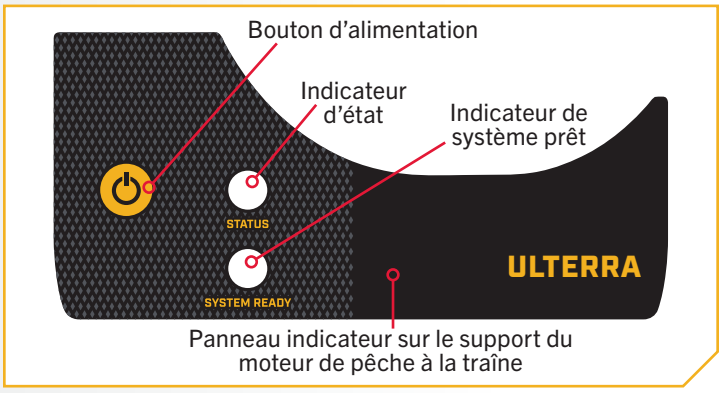

©2023 Johnson Outdoors Marine Electronics, Inc.

2

b. Sur la pédale, appuyez sur le bouton MODE pour mettre la pédale en mode Ulterra. Le voyant ambre de MODE sur le panneau indicateur s'allumera en Mode Ulterra.

AVIS : La pédale ne peut arrimer et déployer le moteur qu'en mode Ulterra.

c. Pour déployer le moteur lorsqu'il est arrimé, appuyez deux fois sur le bouton Arrimer/déployer. Pour arrimer le moteur lorsqu'il est déployé, appuyez sur le bouton Arrimer/déployer.

⚠ AVERTISSEMENT

Assurez-vous de garder vos doigts loin des charnières, des points de pivot et des pièces mobiles lorsque vous arrimez et déployez le moteur. Lorsque vous arrimez et déployez le moteur, assurez-vous qu'il ne touche pas le bateau, la remorque ou toute autre obstruction.

AVIS : La séquence de **déploiement** peut être interrompue en tout temps en appuyant sur le bouton Arrimer/déployer. La séquence d'**arrimage** peut être interrompue en tout temps en appuyant sur les boutons Relever ou Descendre ou sur le bouton Arrimer/déployer.

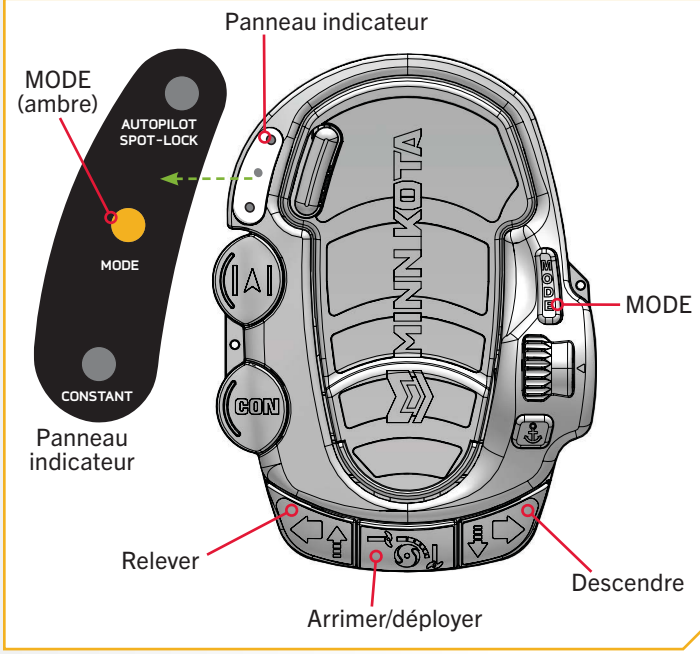

⚠ AVERTISSEMENT

Le moteur n'est pas arrimé en toute sécurité pour le transport tant que le voyant DEL d'état rouge sur le panneau indicateur de montage n'est pas allumé.

AVIS : Assurez-vous que le haut du moteur est immergé d'au moins 12 po (30,5 cm) au-dessous de la surface de l'eau afin d'éviter de brasser ou d'agiter l'eau à la surface.

RÉGLAGE DE LA PROFONDEUR (COMPENSATION) DU MOTEUR AVEC LA PÉDALE

Une fois que le bateau est sur l'eau, il peut être nécessaire d'ajuster l'unité inférieure pour que la performance du moteur permette une profondeur optimale. Quand vous réglez la profondeur, assurez-vous que le haut de l'unité inférieure est immergé à au moins 12 po (30,5 cm) au-dessous de la surface de l'eau afin d'éviter de brasser ou d'agiter l'eau à la surface. Il peut être nécessaire de compenser le moteur vers le haut ou vers le bas, selon la façon dont le bateau réagit. Vous pouvez compenser vers le haut pour éviter de heurter des objets immergés et vers le bas si votre hélice sort de l'eau.

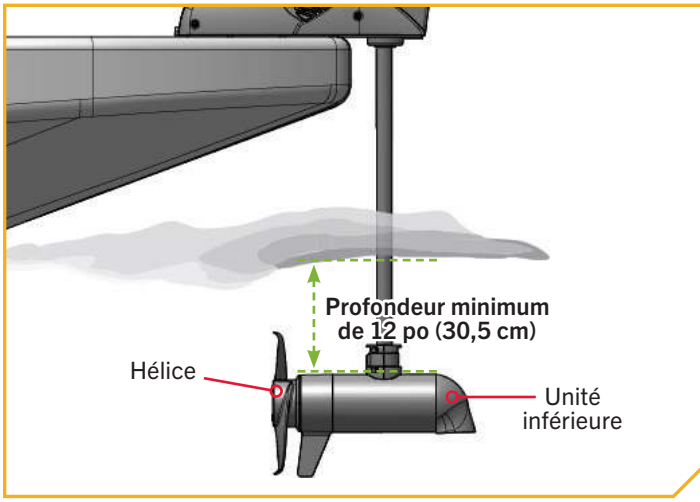

©2023 Johnson Outdoors Marine Electronics, Inc.

RÉGLAGE DE LA PROFONDEUR DU MOTEUR (COMPENSATION) AVEC LA PÉDALE

L'hélice s'arrête temporairement pendant la compensation du moteur et reprend une fois la compensation terminée. Le moteur est programmé pour fonctionner en sécurité et limiter la rotation de l'hélice lorsque l'unité inférieure est compensée dans certaines limites. Les limites de compensation sont en place pour éviter les dommages à l'unité. La limite de compensation inférieure est établie à 1,5 po (3,8 cm) du bas de la tête de contrôle jusqu'au haut du boîtier de compensation. La limite de compensation supérieure est établie à 12 po (30,5 cm) à partir du bas du support jusqu'au centre de l'unité inférieure. L'emplacement de verrouillage de l'hélice, défini comme étant à 14 po (35,5 cm) du bas du support du moteur jusqu'au centre de l'unité inférieure, est utilisé pour éliminer la possibilité que le moteur touche la coque du bateau. Toutes les fonctions, à l'exception de la direction manuelle et des enregistrements d'iTrack, sont annulées dès que la compensation atteint atteint cette zone.

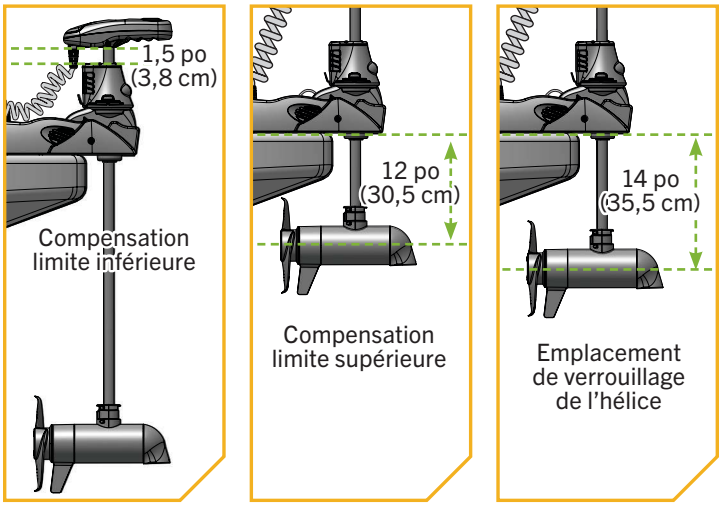

1

a. Sur la pédale, appuyez sur le bouton MODE pour mettre la pédale en mode Ulterra. Le voyant ambre de MODE sur le panneau indicateur s'allumera en Mode Ulterra.

AVIS : La pédale ne peut ajuster la hauteur du moteur qu'en mode Ulterra.

⚠ AVERTISSEMENT

Lorsque vous compensez le moteur, gardez vos doigts loin des charnières, des points de pivot et des pièces mobiles.

⚠ AVERTISSEMENT

Alors que vous appuyez sur le bouton Relever ou Descendre, il y aura compensation automatique du moteur. Assurez-vous que rien n'obstrue le moteur et que sa voie de déplacement est dégagée. L'hélice est désactivée pendant qu'il y a compensation du moteur, afin de prévenir un contact accidentel avec une hélice en mouvement.

b. Pour compenser le moteur vers le haut, appuyez sur le bouton Relever en bas à gauche de la pédale.

c. Pour compenser le moteur vers le bas, appuyez sur le bouton Descendre en bas à droite de la pédale.

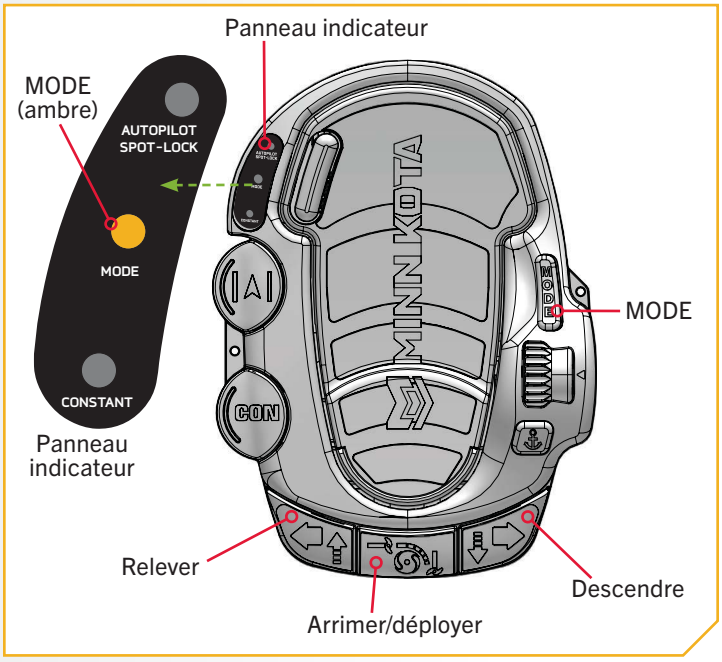

AVIS : Assurez-vous que le haut du moteur est immergé d'au moins 12 po (30,5 cm) au-dessous de la surface de l'eau afin d'éviter de brasser ou d'agiter l'eau à la surface.

©2023 Johnson Outdoors Marine Electronics, Inc.

AUTOPILOT

COMMANDES AUTOPILOT™

L'Ulterra ou le Riptide Ulterra peut être acheté avec le système AutoPilot installé en usine. Minn Kota AutoPilot™ s'appuie sur une boussole magnétique et une puce à microprocesseur pour maintenir le moteur de pêche à la traîne pointé dans la direction prévue. Chaque fois que le vent ou le courant d'eau déplace le bateau hors du cap, AutoPilot détecte le changement et le redirige vers le cap initial. La direction du AutoPilot est réglée chaque fois qu'un changement de direction est effectué. Pour changer de direction, tournez jusqu'à ce que la tête de contrôle pointe vers la direction souhaitée. AutoPilot alignera la proue du bateau et la corrigera automatiquement jusqu'à ce que le bateau se déplace dans la direction choisie. AutoPilot peut être commandé avec la pédale ou une télécommande Minn Kota compatible. Pour plus d'informations sur AutoPilot, consultez le manuel du propriétaire de la télécommande appariée en ligne à l'adresse minnkota.johnsonoutdoors.com.

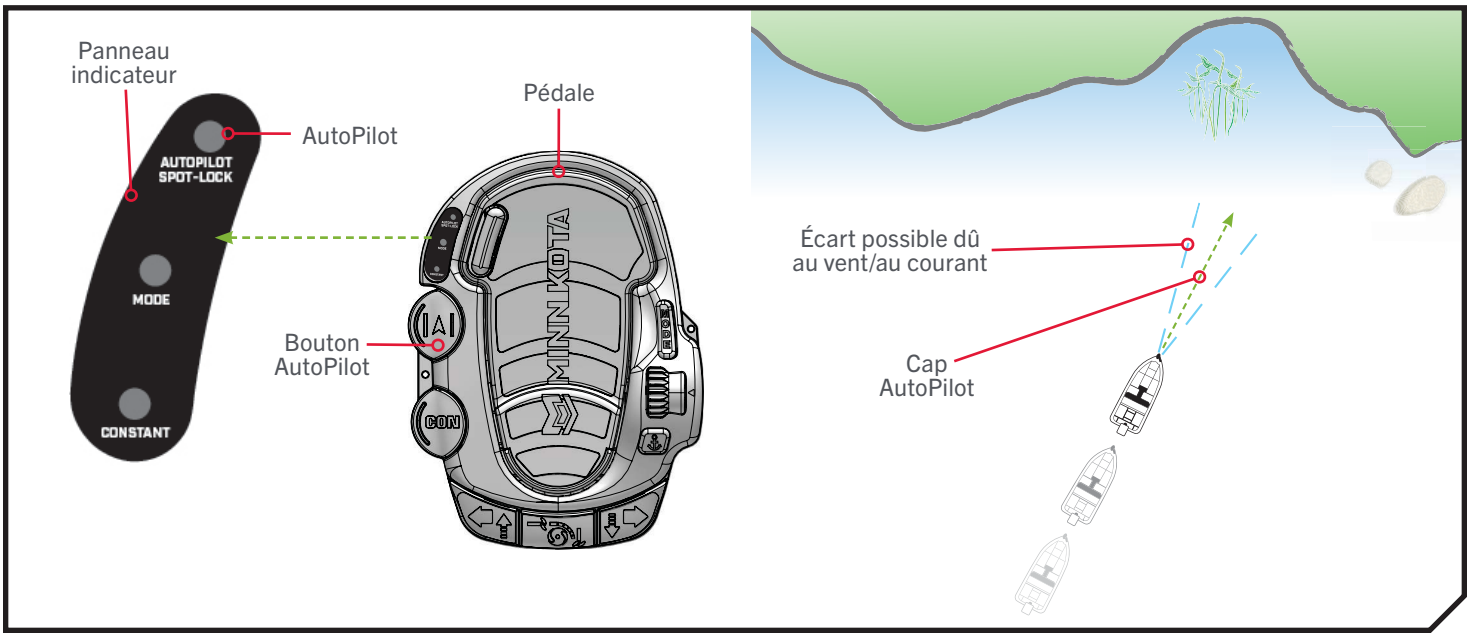

AutoPilot

Le système AutoPilot utilise une boussole interne pour assurer un maintien du cap. Lorsque AutoPilot est activé, il garde le moteur pointé dans le même sens que la boussole. Lorsqu'une correction manuelle est apportée au gouvernail, AutoPilot se verrouille sur le nouveau cap de la boussole selon lequel le bateau est piloté. Cette méthode de maintien du cap ne tient pas compte des forces externes comme le vent ou les courants latéraux, qui peuvent causer une dérive latérale.

AVIS : Le bouton AutoPilot ne fonctionne que sur les moteurs de pêche à la traîne équipés du système AutoPilot. Si la pédale est utilisée sur un moteur sans cette fonction, le bouton AutoPilot ne fonctionnera pas.

⚠ ATTENTION

Cette unité utilise une boussole magnétique pour détecter le sens de déplacement. La boussole peut être affectée négativement par des aimants ou de gros objets métalliques ferreux près (à moins de 12 po [30,5 cm] de la tête de contrôle du moteur de pêche à la traîne.

Les obstructions sur l'hélice peuvent causer des vibrations excessives de la tête du moteur. Cette vibration peut provoquer une dérive de la boussole et un cap irrégulier. Dégagez l'obstruction pour remettre le moteur en fonctionnement normal.

©2023 Johnson Outdoors Marine Electronics, Inc.

Le moteur de pêche à la traîne est doté d'un arrêt automatique de la direction pour des raisons de sécurité. Dans des conditions où un obstacle empêche le moteur de tourner ou dans des conditions extrêmement venteuses, la direction automatique peut s'arrêter. Toute entrée de direction réinitialisera le système à la normale.

CONTRÔLE D'AUTOPILOT ›

› Activation et désactivation du système AutoPilot

Lorsque AutoPilot est activé et que le moteur de pêche à la traîne est sorti de l'eau en position d'arrimage, le moteur de direction continue de fonctionner. Éteindre AutoPilot pour arrêter le moteur. Si AutoPilot est laissé en marche, le moteur de direction s'éteindra automatiquement après 10 secondes. Le moteur ne doit pas être rangé dans cet état pendant de longues périodes, car l'alimentation est toujours appliquée à tous les composants électroniques. Éteignez toujours AutoPilot et débranchez le moteur de la batterie lorsque vous rangez le bateau.

1

a. Lorsque le moteur est en marche, AutoPilot peut être mis en marche en appuyant sur le bouton AutoPilot situé sur la pédale ou la télécommande Minn Kota.

b. La DEL de l'AUTOPILOT SPOT-LOCK sur le panneau indicateur s'allume en rouge lorsqu'AutoPilot est engagé. Avec AutoPilot en marche, dirigez le moteur comme souhaité.

AVIS : Après avoir établi une nouvelle orientation, il y a un court délai avant que l'orientation ne soit verrouillée, afin de permettre à la boussole de se stabiliser. Lors de grands changements de vitesse, le cap du système AutoPilot pourrait changer légèrement. C'est normal.

c. Pour désactiver AutoPilot, appuyez sur le bouton AutoPilot.

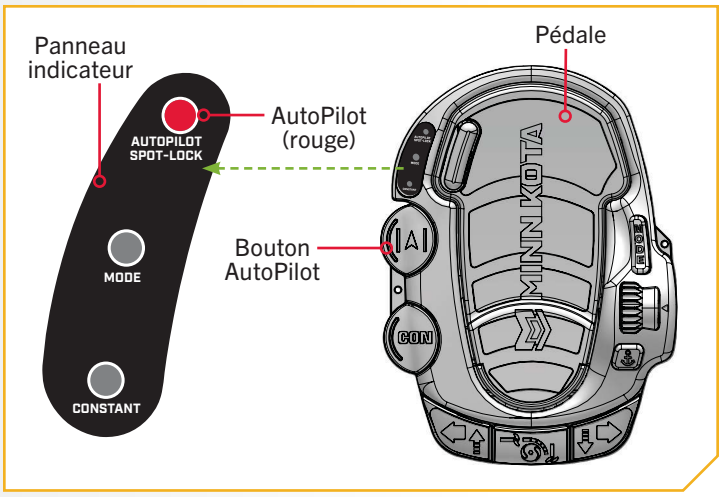

⚠ ATTENTION

Lorsque AutoPilot est activé et que le moteur de pêche à la traîne est sorti de l'eau en position d'arrimage, le moteur de direction continue de fonctionner. Éteindre AutoPilot pour arrêter le moteur. Si AutoPilot est laissé en marche, le moteur de direction s'éteindra automatiquement après 10 secondes. Le moteur de pêche à la traîne ne doit pas être rangé dans cet état pendant de longues périodes, car l'alimentation est toujours appliquée à tous les appareils électroniques. Éteignez toujours AutoPilot et débranchez le moteur de la batterie lorsque vous rangez le bateau.

©2023 Johnson Outdoors Marine Electronics, Inc.

SPOT-LOCK

COMMENT FONCTIONNE SPOT-LOCK

Spot-Lock utilise un point de référence unique qui est enregistré lorsque le bouton Spot-Lock est enfoncé. Le point de référence est un ensemble de coordonnées GPS capturées à l'emplacement du moteur de pêche à la traîne au moment où on appuie sur le bouton. Ce point est enregistré et peut être enregistré dans l'un des emplacements de mémoire Spot-Lock. Spot-Lock fonctionne en reconnaissant les coordonnées GPS et dirigera automatiquement le bateau pour le garder à l'emplacement Spot-Lock. Si le moteur reconnaît qu'il n'est pas positionné à l'emplacement Spot-Lock, il contrôlera la vitesse du moteur et la direction dans le but de maintenir le moteur sur le Spot-Lock. Pour obtenir des instructions plus précises sur l'utilisation de Spot-Lock, consultez le manuel du propriétaire de la télécommande appariée en ligne à l'adresse minnkota.johnsonoutdoors.com.

AVIS : Spot-Lock est basé sur l'emplacement du moteur de pêche à la traîne et non sur l'emplacement ou la direction du bateau. Des forces extérieures comme le vent et le courant feront bouger le bateau. Spot-Lock naviguera pour maintenir le moteur à l'emplacement Spot-Lock, quelle que soit la position du bateau.

⚠ AVERTISSEMENT

Faites attention à la rotation de l'hélice lorsque vous travaillez avec Spot-Lock. L'hélice s'enclenchera automatiquement lorsque Spot-Lock est engagé, même si l'engagement est accidentel. Une hélice qui tourne peut causer des blessures. L'hélice s'activera pour Spot-Lock, peu importe le réglage de mise en marche automatique de l'hélice utilisé sur d'autres méthodes de commande.

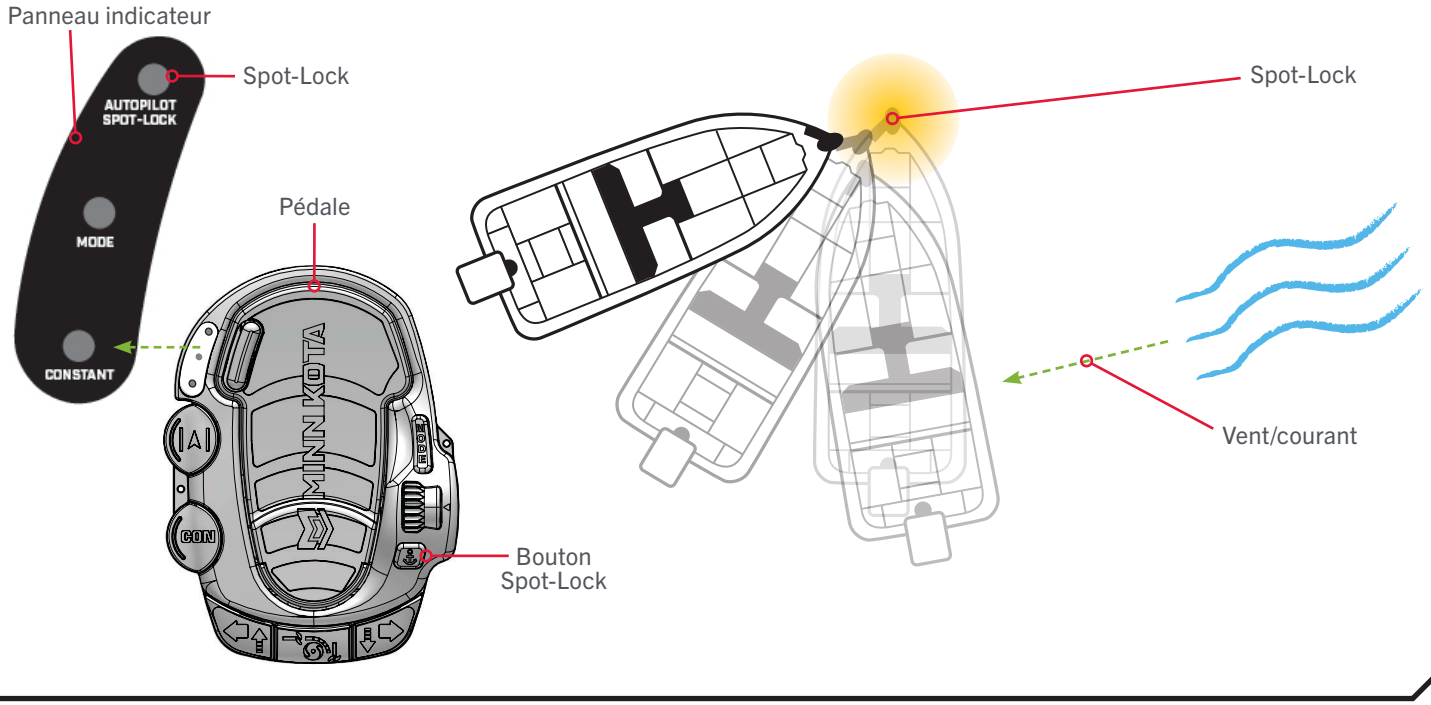

AVIS : Le bouton Spot-Lock ne fonctionne que sur les moteurs de pêche à la traîne équipés de Spot-Lock. Si la pédale est utilisée sur un moteur sans cette fonction, le bouton Spot-Lock ne fonctionnera pas.

©2023 Johnson Outdoors Marine Electronics, Inc.

CONTRÔLE DE SPOT-LOCK ❯

❯ Activation et désactivation de Spot-Lock

1

a. Lorsque le moteur est en marche, Spot-Lock peut être mis en marche en appuyant sur le bouton Spot-Lock ⚓ situé sur la pédale. La DEL de SPOT-LOCK (AUTOPILOT SPOT-LOCK) sur le panneau indicateur s'allume en bleu lorsque Spot-Lock est engagé.

AVIS : En mode audio par défaut, une tonalité est émise de la tête de contrôle lorsque Spot-Lock est activé. Si le mode audio est modifié, aucune tonalité ne sera émise lors de l'activation de Spot-Lock. Pour en savoir plus sur les modes audio, consultez le manuel du propriétaire de la télécommande appariée en ligne à l'adresse minnkota.johnsonoutdoors.com.

b. Pour désengager Spot-Lock, appuyez sur le bouton Spot-Lock ⚓ ou sur n'importe quel bouton de la pédale pour diriger manuellement le moteur de pêche à la traîne.

AVIS : Si vous appuyez accidentellement sur le bouton Spot-Lock, appuyez de nouveau sur le bouton Spot-Lock pour annuler Spot-Lock.

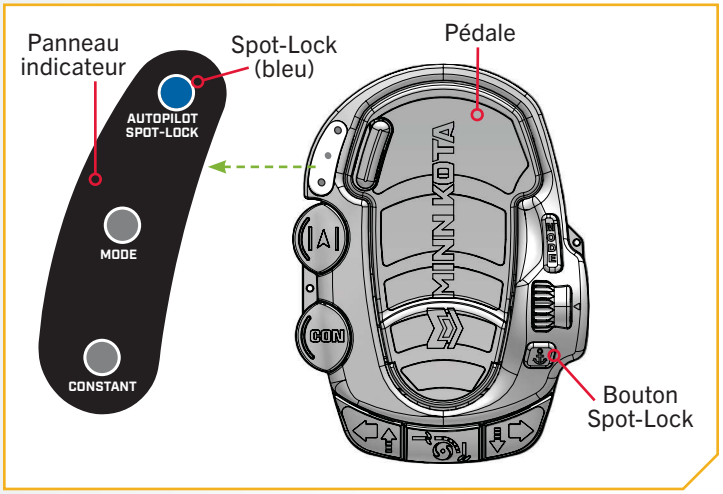

AVIS : Régler la vitesse à l'aide du bouton de commande de vitesse ou diriger manuellement le moteur désengagera le Spot-Lock et une tonalité composée de plusieurs bips courts seront émis depuis la tête de contrôle. Manoeuvrer manuellement ou ajuster la vitesse de l'hélice au moyen de la télécommande annule également Spot-Lock.

©2023 Johnson Outdoors Marine Electronics, Inc.

SERVICE ET ENTRETIEN

ENTRETIEN GÉNÉRAL

- Gardez la pédale à cordon de raccord bien au sec et propre. Les débris qui pénètrent dans la pédale peuvent perturber le fonctionnement de la pédale. Il est recommandé d'utiliser de l'air comprimé pour nettoyer la pédale après chaque utilisation.

AVIS : Pour tout autre dysfonctionnement, visitez un centre de service agréé Minn Kota. Recherchez un centre de service autorisé en visitant le site minnkota.johnsonoutdoors.com ou en appelant le service à la clientèle de Minn Kota au 800 227-6433.

POUR D'AUTRES SERVICES DE DÉPANNAGE ET DE RÉPARATION

Nous offrons plusieurs options de dépannage et de réparation pour votre produit. Veuillez parcourir les options énumérées ci-dessous.

Acheter des pièces en ligne

Vous pouvez acheter des pièces en ligne directement à partir de notre site Web à minnkota.johnsonoutdoors.com. Des vis aux plaques latérales, vous pouvez commander des pièces de rechange pour vos produits Minn Kota.

Foire aux questions

Trouvez des réponses aux questions d'ordre général, de l'installation de la batterie et du gréement, et des scénarios de réseautage. Notre site Web minnkota.johnsonoutdoors.com met à votre disposition une FAQ visant à répondre à toutes vos questions au sujet des produits Minn Kota.

Appelez-nous (pour les États-Unis et le Canada)

Nos représentants du service à la clientèle sont disponibles du lundi au vendredi, de 7 h à 16 h 30 (HNC), au 1 800 227-6433. Pour commander des pièces, veuillez avoir sous la main le numéro de série à 11 chiffres du produit, les numéros des pièces nécessaires et les renseignements relatifs à la carte de crédit. Vous économiserez ainsi du temps pour un service à la clientèle de qualité supérieure. Vous pouvez consulter la liste des pièces de votre manuel pour obtenir les numéros exacts de pièce.

Contactez-nous

Vous pouvez communiquer avec notre service technique pour vos questions au sujet des produits Minn Kota. Pour vous renseigner, visitez minnkota.johnsonoutdoors.com.

Centres de service agréés

On compte plus de 800 centres de service agréés Minn Kota aux États-Unis et au Canada pour acheter des pièces et faire réparer vos produits. Veuillez consulter notre site Web pour trouver un centre de service dans votre région.

Balayez pour visiter le service en ligne Minn Kota.

©2023 Johnson Outdoors Marine Electronics, Inc.

DÉCLARATIONS DE CONFORMITÉ

DÉCLARATION DE CONFORMITÉ ENVIRONNEMENTALE

Il est dans l'intention de JOME d'être une entreprise citoyenne responsable, dont l'exploitation est conforme à la règlementation environnementale en vigueur et qui est connue pour être un bon voisin dans les collectivités où nous fabriquons ou vendons nos produits.

DIRECTIVE DEEE

La directive européenne 2002/96/CE « Directive concernant les déchets d'équipements électriques et électroniques (DEEE) » a un impact sur la plupart des distributeurs, vendeurs et fabricants d'électronique pour le grand public au sein de l'Union européenne. La directive DEEE exige que le producteur d'électronique pour le grand public prenne une part de responsabilité, en ce qui concerne la gestion des déchets de leurs produits, afin d'atteindre une élimination écologique, et ce, tout au long du cycle de vie du produit.

Il se peut que, selon votre emplacement, vous ne soyez pas tenu (e) de vous conformer à la directive DEEE pour ce qui est des équipements électriques et électroniques (EEE), et il se peut qu'il en soit de même pour les EEE conçus et destinés à être utilisés comme installations fixes ou temporaires dans les véhicules de transport tels que les voitures, les avions et les bateaux. Dans certains États de l'Union européenne, ces véhicules sont réputés ne pas relever de la directive, et les EEE, pour ces applications peuvent être considérés comme exclus de l'exigence de la directive DEEE.

Ce symbole (DEEE poubelle sur roues) sur le produit indique que ce dernier ne doit pas être jeté avec les déchets domestiques. Il doit être éliminé et collecté pour le recyclage et la récupération des DEEE. Johnson Outdoors Inc. marquera tous les produits EEE en conformité avec la directive DEEE. C'est notre but de nous conformer à la collecte, au traitement, à la récupération et à l'élimination écologique judicieuse de ces produits, mais ces exigences varient au sein des différents États membres de l'Union européenne. Pour de l'information supplémentaire sur l'endroit où vous pouvez éliminer les équipements usagés pour leur recyclage et leur récupération et/ou ou selon les exigences particulières de l'État membre de l'Union européenne, veuillez communiquer avec le détaillant ou le distributeur duquel vous avez acheté le produit.

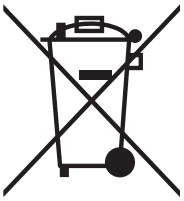

ÉLIMINATION

Les moteurs Minn Kota ne sont pas soumis à la réglementation concernant l'élimination VGE-VO (directive pour les dispositifs électriques), qui transpose la directive DEEE. Néanmoins, ne jamais jeter le moteur Minn Kota dans une poubelle, mais plutôt à l'endroit approprié où s'effectue la collecte, recommandé par le conseil municipal local.

Ne jamais jeter aucune batterie à la poubelle. Se conformer aux directives d'élimination du fabricant ou de son représentant et la jeter à l'endroit approprié où s'effectue la collecte, recommandé par le conseil municipal local.

©2023 Johnson Outdoors Marine Electronics, Inc.

CONFORMITÉ FCC

Cet appareil est conforme à la section 15 des règles de la FCC. **Son fonctionnement est soumis aux deux conditions suivantes :**

1. Ce dispositif ne doit pas causer d'interférences nuisibles.
2. Cet appareil doit accepter toute interférence qui peut être reçue, y compris les interférences susceptibles de perturber son fonctionnement.

Les changements ou modifications non expressément approuvés par Johnson Outdoors Marine Electronics, Inc. peuvent annuler le droit d'utilisation de cet équipement accordé à l'utilisateur.

AVIS : Cet équipement a été testé et s'est avéré conforme aux limites pour un appareil numérique de classe B, conformément à la section 15 des règles de la FCC. Ces limites sont conçues pour fournir une protection raisonnable contre les interférences nuisibles dans une installation résidentielle. Cet équipement génère, utilise et peut émettre des fréquences radio et, s'il n'est pas installé et utilisé conformément aux instructions, peut causer des interférences nuisibles pour les communications radio. Il n'existe cependant aucune garantie que des interférences ne se produiront pas dans une installation donnée. **Si cet équipement provoque des interférences nuisibles à la réception radio ou télévision, ce qui peut être déterminé en l'éteignant et en le rallumant, l'utilisateur est encouragé à essayer de corriger l'interférence par une ou plusieurs des mesures suivantes :**

- Réorienter ou déplacer l'antenne de réception.
- Augmenter la distance entre l'équipement et le récepteur.
- Connecter l'équipement à une sortie sur un circuit différent de celui sur lequel est branché le récepteur.
- Consulter le revendeur ou un technicien radio/TV expérimenté.

CONFORMITÉ AUX NORMES D'INDUSTRIE CANADA

Ce produit est conforme aux spécifi cations techniques applicables d'Industrie Canada. Son fonctionnement est soumis aux deux conditions suivantes: (1) cet appareil ne peut causer d'interférences et (2) il doit tolérer toute interférence, même celle pouvant causer un fonctionnement indésirable de l'appareil.

Les changements ou les modifi cations non expressément approuvés par johnson outdoors marine electronics, inc. Peuvent annuler l'autorisation de l'utilisateur de faire fonctionner cet équipement.

COTES ENVIRONNEMENTALES

Portée de température ambiante de fonctionnement : 14 °F à 122 °F (-10 °C à 50 °C)
Portée d'humidité ambiante de fonctionnement : 5 % à 95 %
Altitude maximale de fonctionnement : 10 000 pieds (3 048 mètres)

©2023 Johnson Outdoors Marine Electronics, Inc.

SCHÉMA DES PIÈCES ET LISTE DES PIÈCES

PÉDALE ULTERRA ET RIPTIDE ULTERRA

Schéma des pièces de la pédale

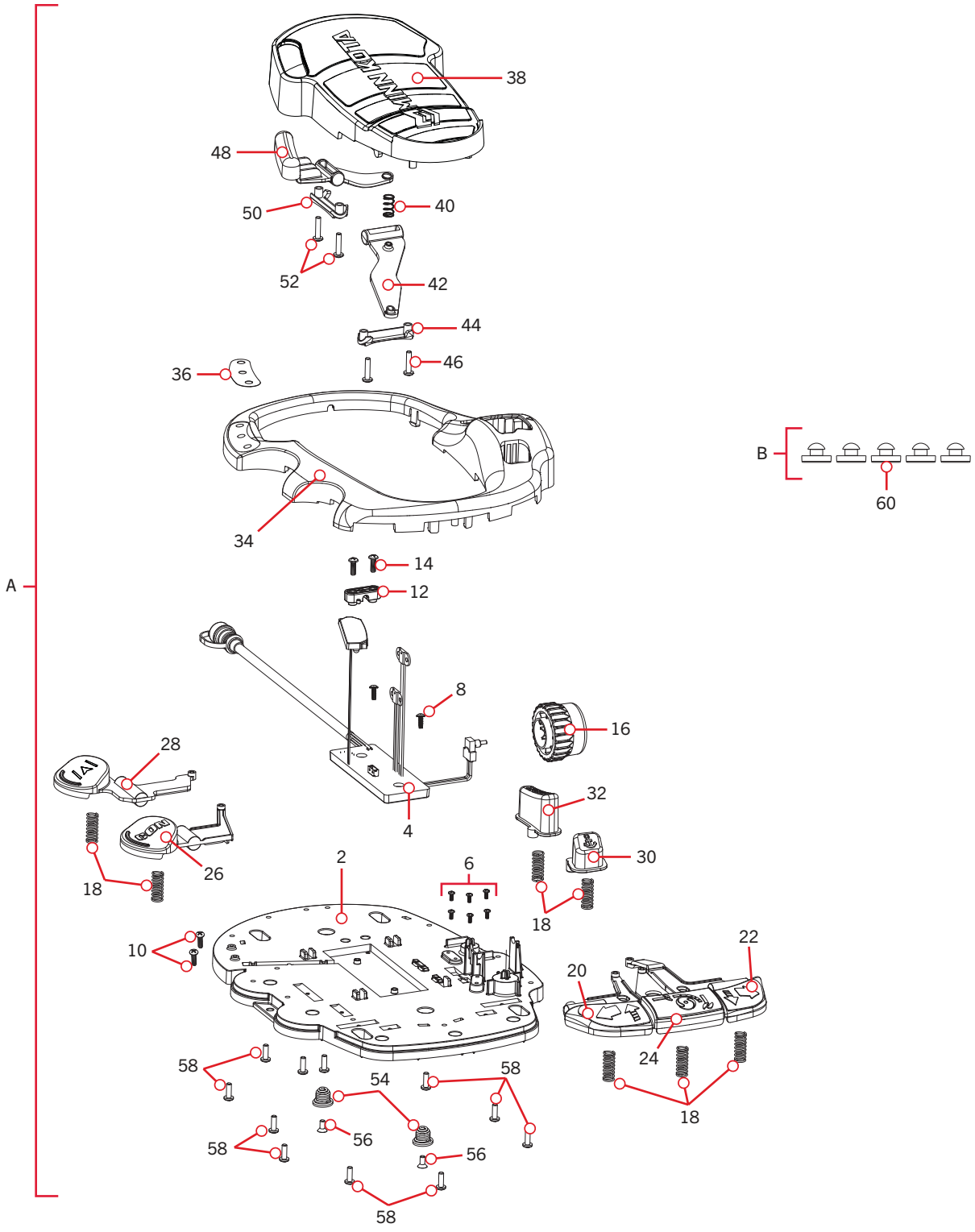

©2023 Johnson Outdoors Marine Electronics, Inc.

Liste des pièces de la pédale

Ensemble	Nº de pièce	Description	Quantité
A	2994743A	FT PEDAL ASM ULTERRA 1.5 ACC.	1
B	2994859	BAG ASY-TERROVA/V2,RUB.BUMPERS	1
Article	**Nº de pièce**	**Description**	**Quantité**
2	2204501	BASE PLATE, FOOT PEDAL	1
4	✖	PCB ASSY, ULTERRA	1
6	2373440	SCREW-#4-24 X 1/4 PHCR SS TY B	6
8	2372103	SCREW-#6 X .375 PLASTITE SS	2
10	2302100	SCREW-#6-20 X 1/2 THD CUTS	2
12	2322900	STRAIN RELIEF, FOOT PEDAL	1
14	2372100	SCREW-#8-18 X 5/8 THD* (SS	2
16	2320100	KNOB-SPEED, FOOT PEDAL	1
18	2322704	SPRING, LARGE SHORT SS	7
20	2203710	BUTTON,LFT STR w/TRIM UP ARROW	1
22	2203711	BUTTON,RGT STR w/TRIM UP ARROW	1
24	2203715	BUTTON, MOMENTARY/STOW-DEPLOY	1
26	2323715	BUTTON,MOM/CON,FT PEDAL	1
28	2323726	BUTTON, AP FOOT PEDAL	1
30	2203720	BUTTON, SPOT LOCK,ULTERRA/TRRV	1
32	2203725	BUTTON, MODE, ULTERRA	1
34	2200201	COVER, HEEL TOE FT PEDAL OBN	1
36	2205605	DECAL, 3 INDICATORS, ULTERRA	1
38	2324401	PEDAL, HEEL/TOE, FOOT PEDAL	1
40	2322714	SPRING (LEE #LC-029E-4-S) SS	1
42	2328600	FLEX FINGER, FOOT PEDAL	1
44	2321300	CLAMP-LEFT, FT PEDAL	1
46	2223430	SCREW-#8x3/4 PPH,TYPE 25,SS	2
48	2323710	BUTTON,MOM LEFT,FT PEDAL	1
50	2321300	CLAMP-LEFT, FT PEDAL	1
52	2223430	SCREW-#8x3/4 PPH,TYPE 25,SS	2
54	2322706	SPRING-BARREL SS	2
56	2323421	SCREW-#8-18 X 1/2" PFH SS TY B	2
58	2301310	SCREW-#8-18 X 1/2 (SS)	11
60	2325110	PAD,FOOT PEDAL PD	5
▲	2207117	INSTRC.SHEET,ULT. FT.PED. ACC.	1

✖ *Cette pièce est incluse dans un ensemble et ne peut pas être commandée individuellement.*

▲ *N'est pas montrée sur le schéma des pièces.*

©2023 Johnson Outdoors Marine Electronics, Inc.

ACCESSOIRES RECOMMANDÉS

CHARGEURS DE BATTERIE EMBARQUÉS ET PORTATIFS

Ne plus acheter de nouvelles batteries et commencer à prendre soin de celles déjà en votre possession. Plusieurs chargeurs peuvent en fait endommager les batteries à la longue, pouvant entraîner une autonomie réduite et une durée de vie plus courte. Les chargeurs Minn Kota à commande numérique assurent une charge rapide pour une protection et une durée de vie prolongée.



MK212PCL



MK210D



MK110PD

ANCRE POUR EAUX PEU PROFONDES TALON

Talon est la seule ancre pour eaux peu profondes avec jusqu'à 15 pi (4,6 m) de profondeur d'ancrage, plusieurs modes d'ancrage et le contrôle à partir de la proue, du tableau arrière, de la console, de la télécommande ou d'un appareil mobile.

ÉCLAIRAGE DE TRAVAIL INTÉGRÉ

Vous permet de fixer les lignes et de travailler à partir du tableau arrière à tout moment de la journée, ou de la nuit. Comprend des lumières DEL blanches et bleues avec trois intensités.

JUSQU'À UNE PROFONDEUR DE 15 PI (4,6 M)

Contrôlez plus d'eau et attrapez plus de poissons avec la première ancre de 15 pi (4,6 m) pour eau peu profonde.

CONNECTIVITÉ BLUETOOTH®

Vous permet de contrôler votre Talon à partir de votre appareil mobile, ainsi que le mettre à jour facilement. Elle ouvre aussi la communication à d'autres options de contrôle.

D'AUTRES OPTIONS DE COMMANDE

- Panneau de commande
- Télécommande sans fil
- Application mobile
- Pédale sans fil
- Connectivité Humminbird[MD]
- Télécommande du système de navigation GPS avancé



ACCESSOIRES MINN KOTA

Nous offrons un large éventail d'accessoires pour les propulseurs électriques, y compris:

- Un Disjoncteur de 60 A
- Des Supports de Montage
- Des Ensembles Stabilisateur
- Des Rallonges de Poignée
- Des connecteurs de batterie
- Bacs à Batterie
- Des fiches de connexion rapide



MINN KOTA®

minnkota.johnsonoutdoors.com

Minn Kota Consumer & Technical Service
Johnson Outdoors Marine Electronics, Inc.
PO Box 8129
Mankato, MN 56001

121 Power Drive
Mankato, MN 56001
Phone (800) 227-6433
Fax (800) 527-4464

JOHNSON OUTDOORS

©2023 Johnson Outdoors Marine Electronics, Inc.
All rights reserved.

Part #2207117 ECN 44319 Rev B 12/23